PRINCIPDIAGRAM

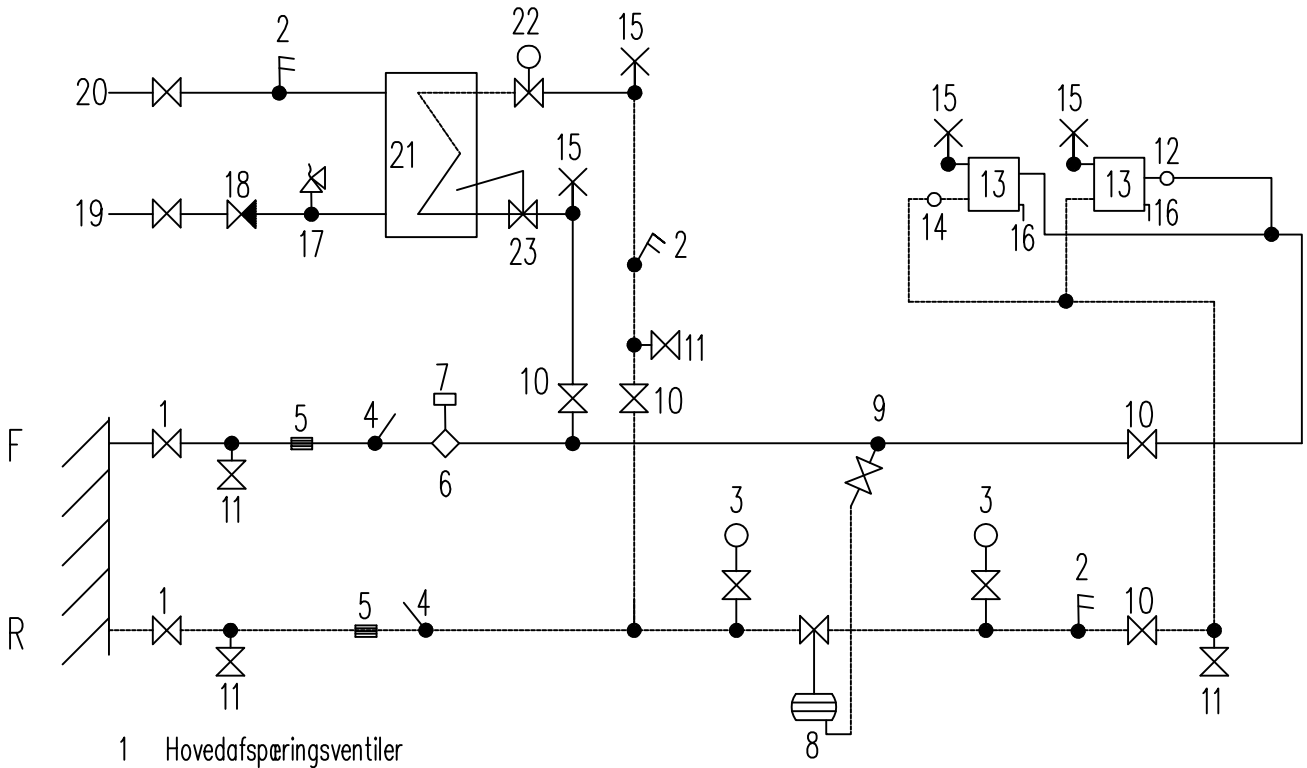

1 Hovedafspæringsventiler
2 Termometer (kun retur primær)
3 Manometer (ikke et krav, men anbefales til servicering)
4 T-stykke for energimåling, ½" for føler (for måler qp = 1,5m3/h er fremløbsføler indbygget i flowdel)
5 Snavssamler
6 Måler (flowdel) Energimåler C
7 Måler (regneenhed) Batteriforsyning (EL Rødekro)
8 Trykdifferensregulator
9 Impulsledninger og nåleventiler
10 Afspærringsventil
11 Aftapningsventil med prop
12 Radiatortermostat (fremløb)
13 Radiator / konvektor
14 Returløbstermostat, kun i vindfang og entre
15 Luftskrue
16 Aftapning
17 Sikkerhedsventil
18 Kontraventil
19 Tilgang koldt vand
20 Afgang varmt vand
21 Varmtvandsbeholder
22 Termostatventil
23 Termisk ventil

AABENRAA FJERNVARME A.m.b.a.		
FJERNVARME	Direkte Fjernvarmeanlæg med varmtvandsbeholder	Dato: August 2017
		Mål: –
		Sign.: KT
Egelund 60, 6200 Aabenraa	Telf. 74 62 40 98	Bilag Nr. 10